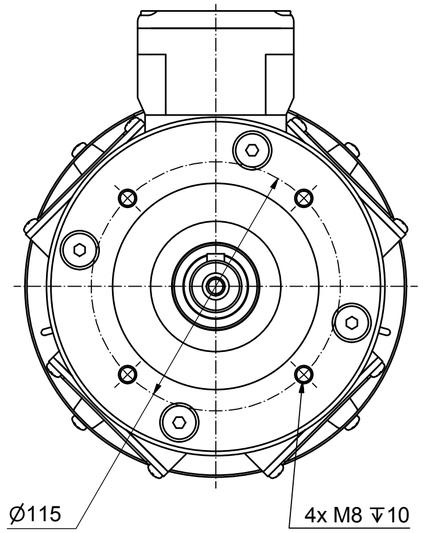

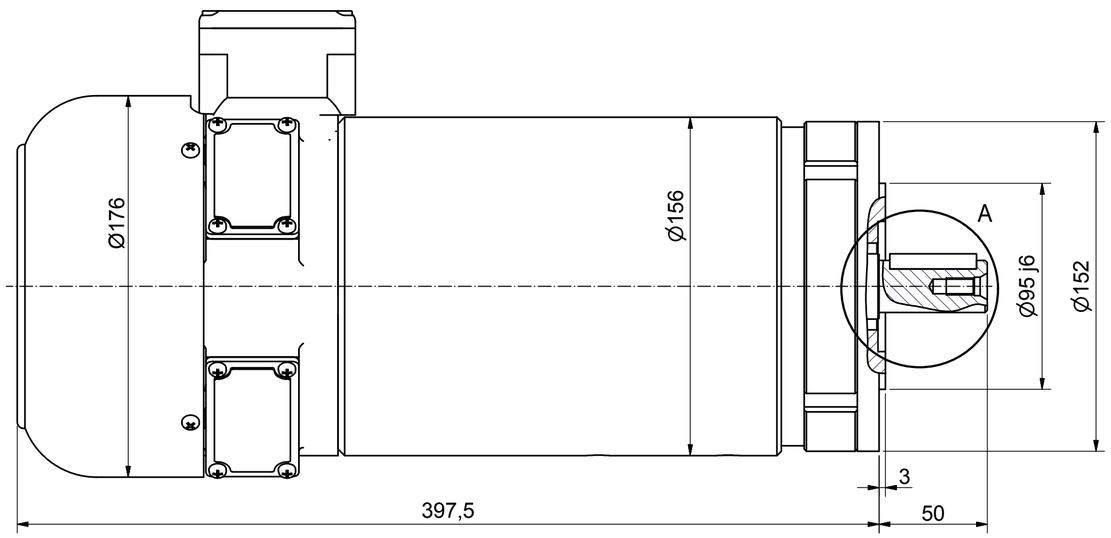

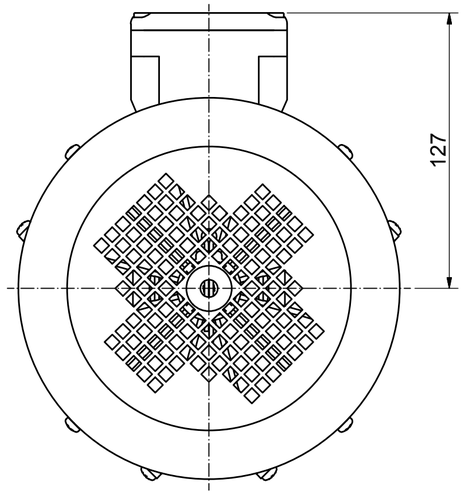

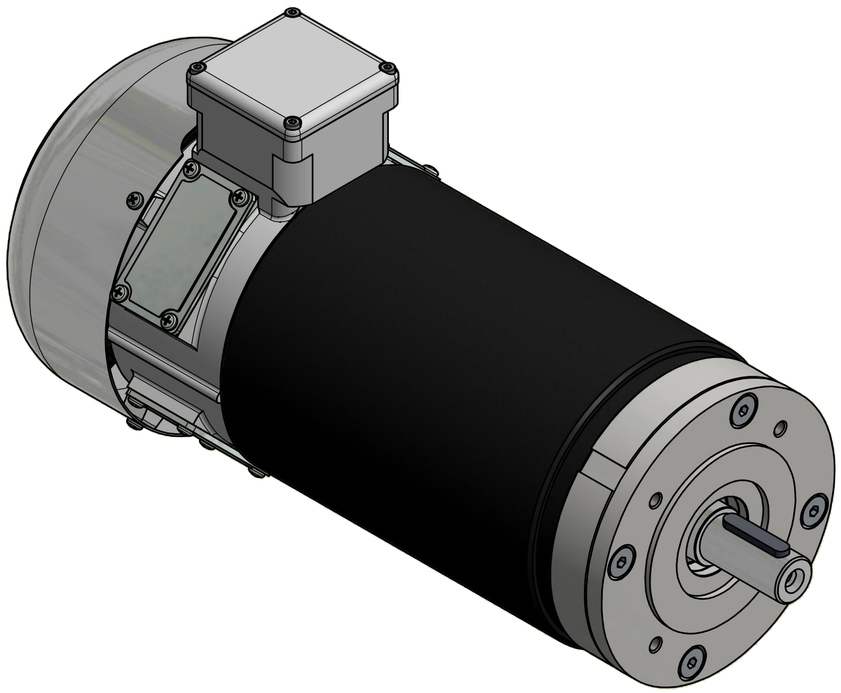

A (1 : 1)

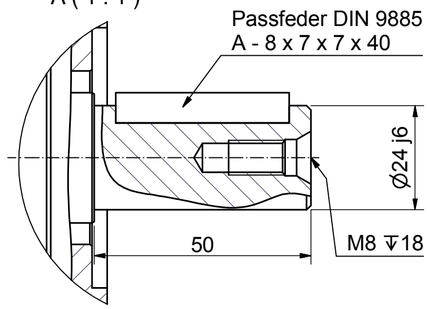

Art.-Nr. - Typenschlüssel
06073 - PDC-090-220-2400-180-B14-44-2-A-X0-X-1-R

TECHNISCHE DATEN	Einheit \ Art.-Nr.	15449
Leistung	[kW]	2,2
Drehmoment	[Nm]	8,7
Spannung	[VDC]	180
Drehzahl	[rpm]	2400
Strom	[A]	15,5
Betriebsart		S1
Schutzart		IP 44
Isolationsklasse		F
Farbe		schwarz

Technische Änderungen und Irrtümer vorbehalten
Technicals errors and changes reserved

Rev.	Änd.Nr.	Kurztext	Bearbeiter	Datum

ELEKTROMOTOREN.DE

Werkstückkanten nach DIN 6784 ⌵0,3 ⌵0,4 ⌵+0,3 ⌵+0,2

Schutzvermerk DIN 34 beachten
Allgem.Tol. nach DIN ISO 2768-mH

Bezeichnung
DC Permanentmagnet-Motor PDC-090 B14 - 2200W 180VDC_2400rpm, Lüfter

Artikel-Nr.: SEE TABLE
Werkstoff (Oberfläche):
Maßstab: 1:2
Zeichnungs-Nr.: S-30-10778 Bl. 1 / 2

	Datum	Name
gez.	29.03.16	R.Z.
gepr.		

elektromotoren.de

Version:

DIN-A2