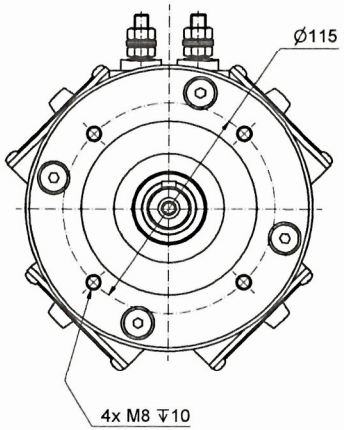

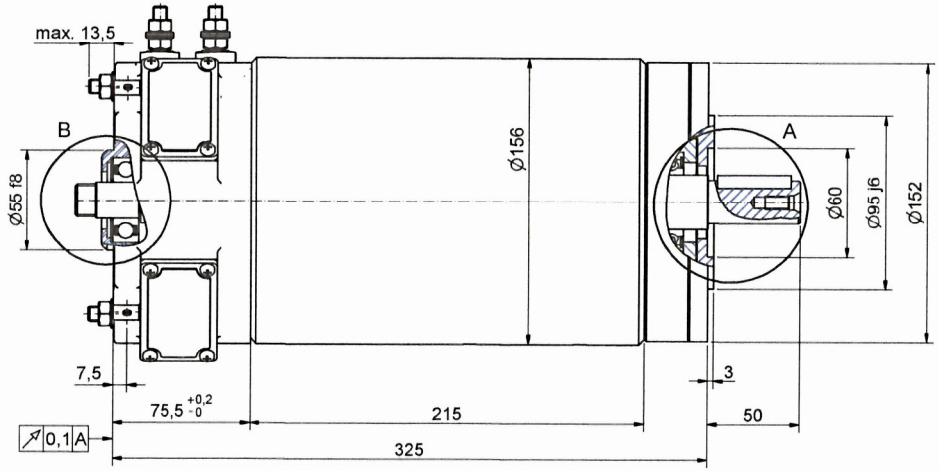

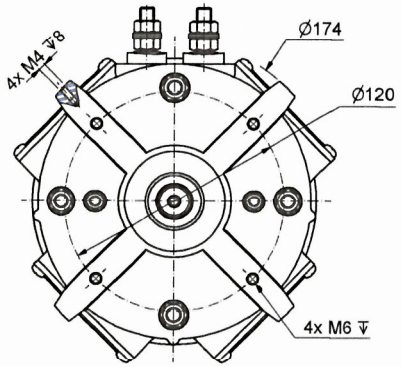

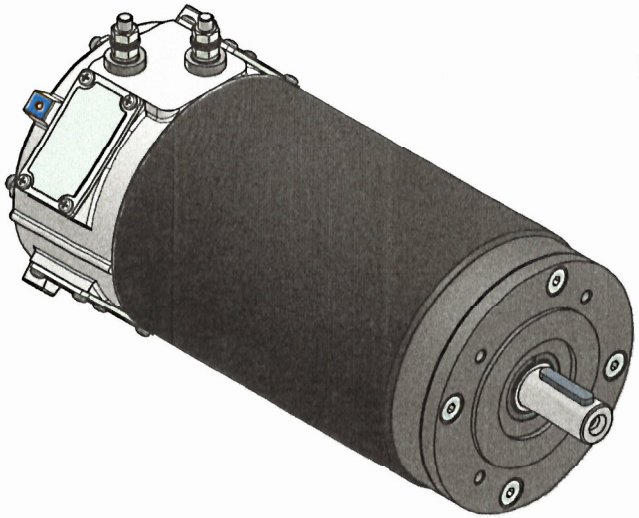

B (1 : 1)

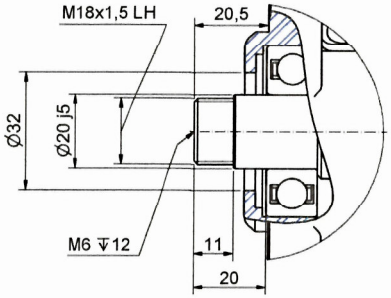

A (1 : 1)

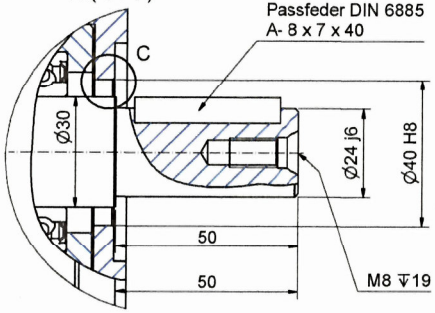

C (5 : 1)

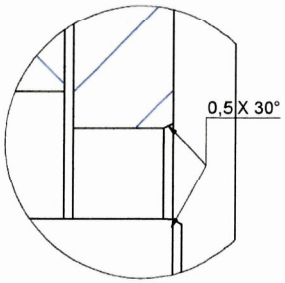

VDC	rpm	Part-Nr.	Part-No.
24	1500		OL-0913-05

Werkstückkanten nach DIN 6784 +0,3 -0,4 +0,3 +0,2

Schutzvermerk DIN 34 beachten

Allgem.Tol. nach DIN ISO 2768-mH

Bezeichnung: V2 Basic Motor PDC-090 - 1500W_24VDC_1500rpm - B14

Maßstab: 1:2

Artikel-Nr.: SEE TABLE

Werkstoff (Oberfläche)

Zeichnungs-Nr.: S-20-10307 Bl. 1 / 1

	Datum	Name
gez.	14.01.14	R.Z.
gepr.		

elektromotoren.de

Gewicht: k.A.

Rev.	Änd.Nr.	Kurztext	Bearbeiter	Datum

DIN-A2

Version