Anfragemassblatt - Lüfterhauben

Enquiry form – Fan cowls

Formulaire de demande - Ventilateur capotages

Absender / Sender / expéditeur	Notizen / Notes / Notes

Formular drucken

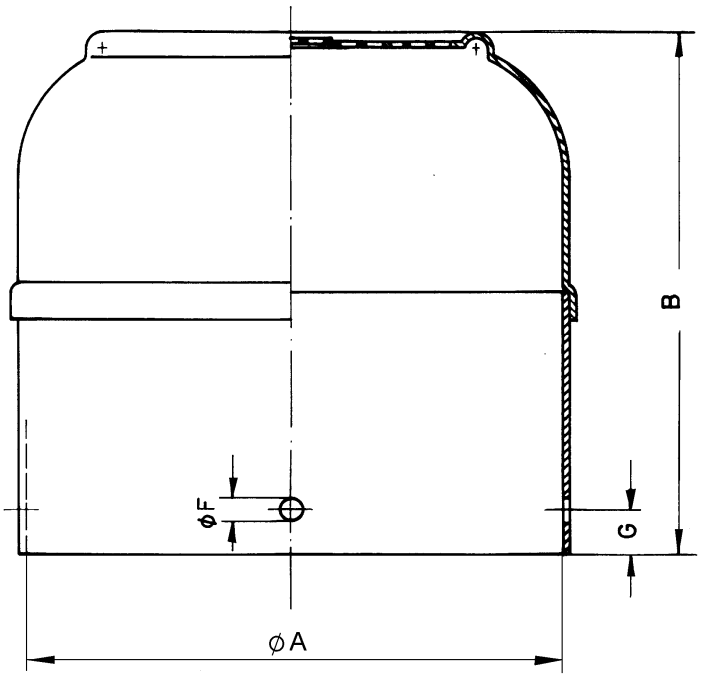

Für Ihre(n) Anfrage/ Auftrag bitte angeben:

A= Ø Innendurchmesser Lüfterhaube
B= Länge Lüfterhaube
F= Ø Seitenlochung
G= Randabstand Seitenlochung

Bitte angeben:
ohne / mit Grundierung, Edelstahl,
Position und Anzahl Seitenlochung
(z. B. 3 x in 120°, 4 x in 90°) o. ä.

For your enquiry/ order please quote:

A= Ø inner diameter fan cowl
B= Length fan cover
F= Ø fixing holes
G= distance fixing hole from cowl boundary

please specify:
without / with primer, stainless steel,
position and quantity of fixing holes
(for example: 3 x in 120°, 4 x in 90°)

Pour votre demande/ commande de s'il vous plaît:

A= Ø à l'intérieur de capot
B= Longueur couvercle du ventilateur
F= Ø alésage de fixation
G= distance alésage de fixation d'agrête de capot

veuillez préciser:
sans / avec primaire, acier inoxydable,
Les positions alésage de fixation
(par exemple: 3 x en 120°, 4 x en 90°)

Abmessungen / Dimensions / Cotes

Ø A (mm)	B (mm)	G (mm)			Ø F (mm) (4x90°) (3x120°)	nicht grundiert not primed pas apprêté (x)	grundiert primed apprêté (x)		Schutzdach canopy canopèe (x)	Stück piece pièce

Anfragemassblatt - Lüfterhauben

Enquiry form – Fan cowls

Formulaire de demande - Ventilateur capotages

Absender / Sender / expéditeur	Notizen / Notes / Notes

Formular drucken

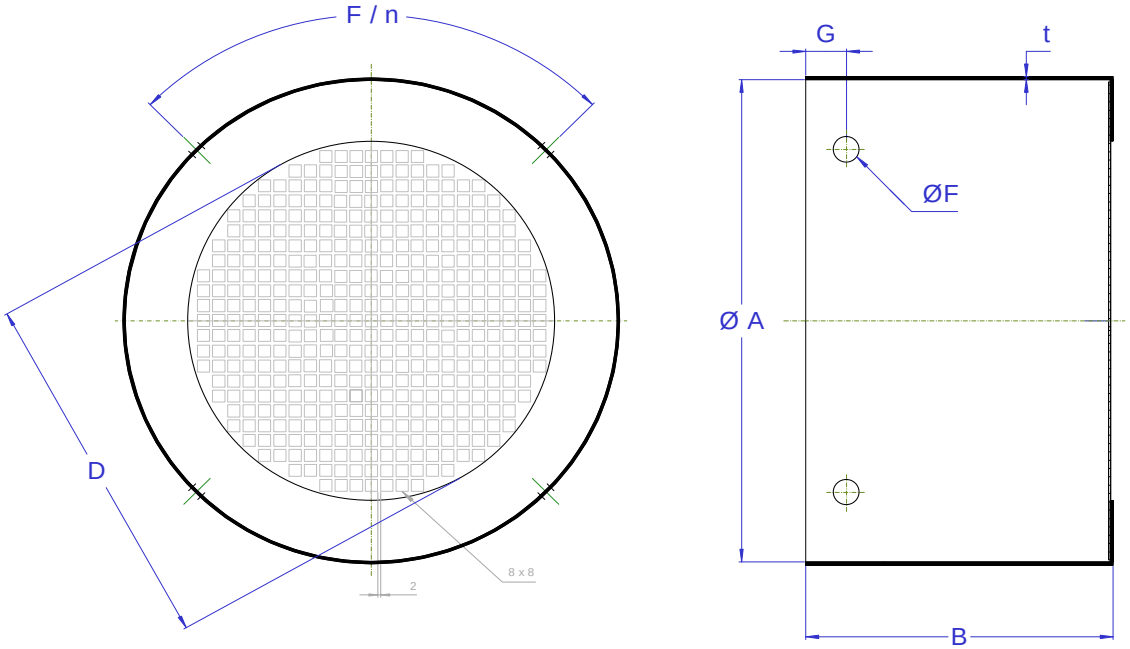

Für Ihre(n) Anfrage/ Auftrag bitte angeben:

A= Ø Innendurchmesser Lüfterhaube
B= Länge Lüfterhaube
D= Ø Schutzgitter
t= Materialstärke
G= Randabstand Seitenlochung
F= Ø Seitenlochung

Bitte angeben:
ohne / mit Grundierung, Edelstahl,
Position und Anzahl Seitenlochung
(z. B. 3 x in 120°, 4 x in 90°) o. ä.

For your enquiry/ order please quote:

A= Ø inner diameter fan cowl
B= Length fan cover
D= Ø protection grid
t= material thickness
G= distance fixing hole from cowl boundary
F= Ø fixing holes

please specify:
without / with primer, stainless steel,
position and quantity of fixing holes
(for example: 3 x in 120°, 4 x in 90°)

Pour votre demande/ commande s'il vous plaît:

A= Ø à l'intérieur de capot
B= Longueur couvercle du ventilateur
D= Ø grille de protection
t= épaisseur du matériau
G= distance alésage de fixation d'agrête de capot
F= Ø alésage de fixation

veuillez préciser:
sans / avec primaire, acier inoxydable,
Les positions alésage de fixation
(par exemple: 3 x en 120°, 4 x en 90°)

Abmessungen / Dimensions / Cotes

Ø A (mm)	B (mm)	Ø D (mm)	t (mm)	G (mm)	Ø F (mm) (4x90°) (3x120°)	nicht grundiert not primed pas apprêté (x)	grundiert primed apprêté (x)	Edelstahl stainless steel acier inoxydable (x)	Schutzdach canopy canopèe (x)	Stück piece pièce